ОБЩИЕ ТЕХНИЧЕСКИЕ УКАЗАНИЯ ПО СБОРКЕ.

Перед сборкой внимательно ознакомьтесь с данной инструкцией, проверьте комплектность деталей и фурнитуры по комплектовочной ведомости. Для сборки элементов желательно воспользоваться помощью квалифицированных специалистов.

Во избежании появления царапин, сборку необходимо проводить на мягком подстилочном материале. Согласно схемам сборки прикрепить необходимую фурнитуру. После этого можно приступать к сборке комплекта. Рекомендуется монтировать каркас в горизонтальном положении.

В мебельном наборе могут быть конструктивные изменения, не указанные в данной инструкции и не ухудшающие качество изделия, так как МЕБЕЛЬНАЯ КОМПАНИЯ ”ЛЕРОМ” постоянно работает над улучшением производимой продукции.

ГАРАНТИЙНЫЕ ОБЯЗАТЕЛЬСТВА.

1. Изготовитель гарантирует соответствие мебели требованиям ГОСТа 16371-93 при соблюдении условий транспортировки, хранения, сборки (для мебели, поставляемой в разобранном виде), эксплуатации.
2. Гарантийный срок эксплуатации мебели: Для общественных помещений -18 мес., бытовой - 24 мес. Гарантийный срок при розничной продаже через торговую сеть исчисляется со дня продажи мебели, при вне розничном распределении - со дня получения ее потребителем.
3. Согласно постановлению правительства Российской Федерации от 16 июня 1977 г. № 720 мебель относится к товарам длительного пользования. В связи с этим по истечении срока службы (10 лет) потребитель должен обратиться в специализированную организацию по ремонту мебели с целью оценки дальнейшей пригодности мебели к безопасной эксплуатации и определение возможного дальнейшего срока службы.
4. Предприятие оставляет за собой право на замену фурнитуры и метизов, не влияющих на изменение конструкции и качества изделия.
5. При обнаружении брака или некомплектности обращаться к продавцу, указав **номер ОТК** и **дату изготовления**.

ПРАВИЛА УХОДА И ЭКСПЛУАТАЦИИ.

Для сохранения эксплуатационных и эстетических качеств мебели в течении длительного срока необходимо соблюдать условия её хранения, правил эксплуатации и ухода.

1. Мебель рекомендуется эксплуатировать в проветриваемом, сухом помещении с температурой воздуха не ниже +10 С и относительной влажностью воздуха 65±15 %.
2. При эксплуатации изделий, имеющих стеклянные створки, полки и зеркала необходимо помнить, что эксплуатация стеклоизделий и зеркал с трещиной сопряжено с риском получения травмы. При появлении трещин надо немедленно заменить стеклоизделие.
3. В процессе эксплуатации мебели возможно ослабление крепежной фурнитуры - необходимо периодически подтягивать их.
4. Во избежании потери товарного вида мебель и зеркала рекомендуется защищать от прямых солнечных лучей (может привести к изменению цвета), не должна размещаться вблизи отопительных приборов, сырых и холодных стен.
5. Не допускать попадания воды и технических жидкостей на поверхность мебели, не следует ставить на поверхность горячие предметы без теплоизоляционной прокладки.
6. Беречь поверхность мебели от механических повреждений.
7. Поверхность мебели можно чистить влажной тканью с применением средств по уходу за мебелью с последующей протиркой насухо. Нельзя применять эфир, ацетон, бензин и др. растворители.
8. Лицевую фурнитуру следует чистить мягкой тканью с применением хозяйственного мыла, после чего вытирать насухо. Не использовать для чистки наждачную бумагу, соду и др. средства, содержащие абразивные материалы.

СИСТЕМА РЕГУЛИРОВАНИЯ СТВОРОК

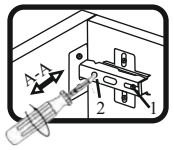

Если створка наклонена вправо или влево относительно вертикали корпуса, нужно выправить наклон створки в направлении А-А винтом 2.

Если нижняя или верхняя часть створки отстает от корпуса, нужно ослабить винт 1 и сдвинуть створку в направлении В-В, а затем затянуть винт 1.

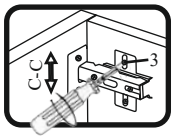

Если необходимо отрегулировать створку по высоте, нужно ослабить винт 3, отрегулировать створку в направлении С-С, а затем затянуть винт 3.

” ЛЕРОМ”- это гарантия высокого качества и экологической безопасности продукции.
Производство сертифицировано по ГОСТ Р ИСО 9001.
Декларация ТС №: RU D-RU. AE83.B.00001; RU D-RU. AE83.B.00002; RU D-RU. AE83.B.00003.

МЕБЕЛЬНАЯ КОМПАНИЯ
ЛЕРОМ

Россия, 442965, Пензенская область,
г. Заречный, проезд Фабричный, 11,
ООО ”Мебельная компания ”Лером”
e-mail: Info@lerom.ru http://www.lerom.ru
Тел./Факс: (8412) 65-33-01, 65-33-02, 65-33-03,
65-33-04, 65-33-05
Отдел сервиса: (8412) 65-33-06

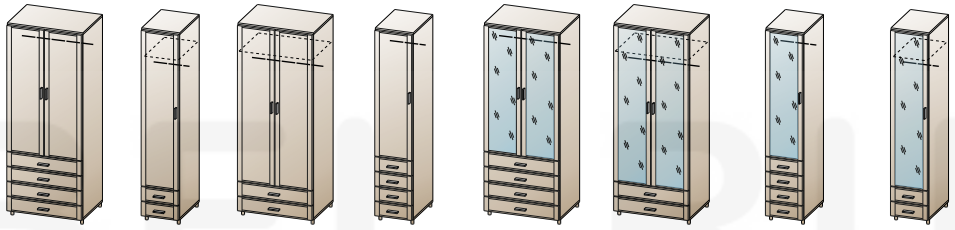

ШК-740 ШК-742 ШК-743 ШК-744 ШК-745 ШК-746 ШК-747 ШК-748

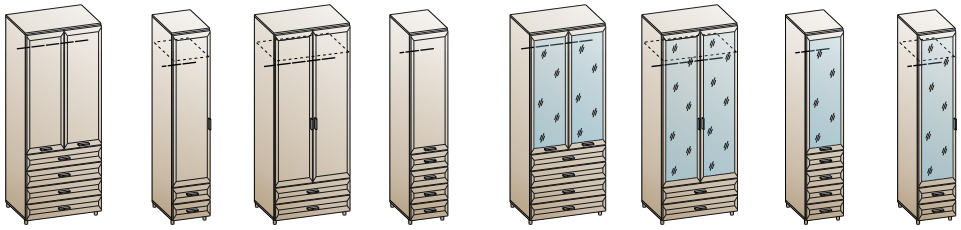

ШК-840 ШК-842 ШК-843 ШК-844 ШК-845 ШК-846 ШК-847 ШК-848

ШКАФ
2172x448 (896)x580

Инструкция
по сборке и эксплуатации мебели

КОМПЛЕКТ ФУРНИТУРЫ	ШК-740 ШК-745 ШК-840 ШК-845	ШК-742 ШК-748 ШК-842 ШК-848	ШК-743 ШК-746 ШК-843 ШК-846	ШК-744 ШК-747 ШК-844 ШК-847
Петля накладная (евровинт 6,3х13 + шуруп 4х16)	6 (12+12)	4 (8+8)	8 (16+16)	3 (6+6)
Ручка шуруп 4х18 + 4х35	6 8+4	3 4+2	4 4+4	5 8+2
Стяжка эксцентриковая Н=13 (дюбель + эксцентрик+заглушка)	4	4	4	4
Стяжка эксцентриковая Н=10 (дюбель + эксцентрик) **ДЛЯ ЯЩИКОВ**	16	8	8	16
Направляющая L500	4	2	2	4
Евровинт 7х50 + заглушка	8+4	8+4	8+4	8+4
Ключ для евровинта	1	1	1	1
Штангодержатель	2	2	2	2
Опора	4	4	4	4
Полкодержатель с фиксатором	-	4	4	-
Стяжка межсекционная	2	2	2	2
Евровинт 6,3х13	32	16	16	32
Шуруп 4х13	24	12	12	24
Шуруп 4х16	44	32	32	44
Гвоздь 2х20	40	34	40	34
Заглушка для техн. отв D=5мм	28	42	28	32
Фиксатор дна ящика	16	8	8	16
Шкант 8х30	8	8	8	8

В накладку ящика вворачивается дюбель эксцентриковой стяжки. Ящик скадывается согласно схеме, в паз вставляется дно, накладка стягивается с корпусом ящика. **Предварительно просверлив отверстия ∅ 2,5 мм,** крепятся направляющие шурупами 4х13. Шурупом 4х16 через фиксатор приворачиваем дно ящика (рис. №6)

ПОРЯДОК СБОРКИ:

1. Приворачиваем ответные планки петель (позиция 1) на боковые стенки, шурупом 4х16 приворачиваем петлю на створку.
2. В боковые стенки вворачивается дюбель стяжки (позиция 2), шурупом 4х16 прикручиваем штангодержатели, евровинтами 6,3х13 крепим направляющие (позиция 3), затем (**предварительно просверлив отверстия ∅ 2,5 мм)** фиксируем шурупом 4х16 (рис.№ 1), в крышки вставляются шканты.
3. Стяжкой эксцентриковой стягиваем боковые и горизонтальные стенки между собой (рис.№ 2).
4. С помощью евровинта 7х50 (позиция 4) стягиваем боковые стенки и крышки между собой (рис.№ 3).
5. Переворачиваем секцию на лицевую сторону и крепим заднюю стенку (рис.№ 4), к нижней крышке шурупом 4х16 крепим опоры **предварительно просверлив отверстия ∅ 2,5 мм** согласно схеме присадки (рис.№ 5).
6. Устанавливаются полки, навешивается фасад, досверливаем отверстия под ручку ∅5 мм.
7. Незадействованные технологические отверстия закрываем заглушками.
8. После установки всех секций стягиваем их межсекционной стяжкой.

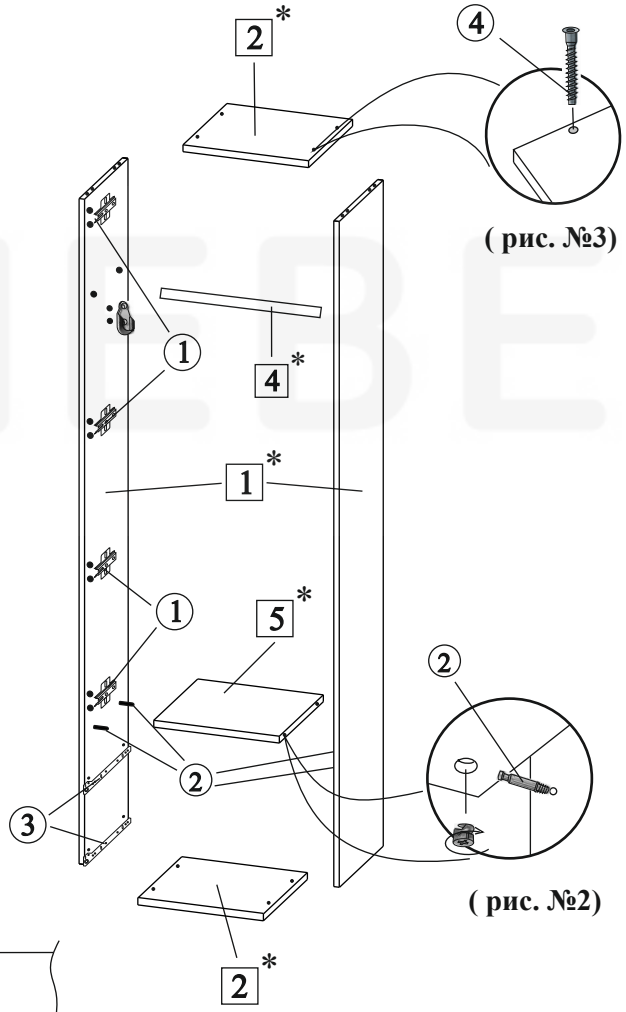

(рис. №3)

(рис. №2)

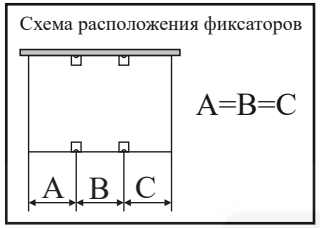

(рис. №6)

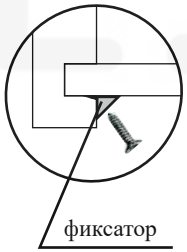

(рис.№5)

СХЕМА ПРИСАДКИ ОПОР

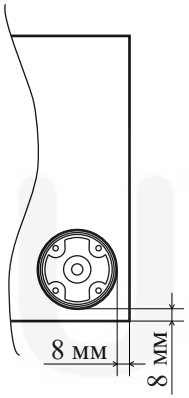

СБОРКА ЗАДНЕЙ СТЕНКИ

Задняя стенка крепится гвоздями 2х20 после сборки корпуса и выравнивания диагоналей А=В.

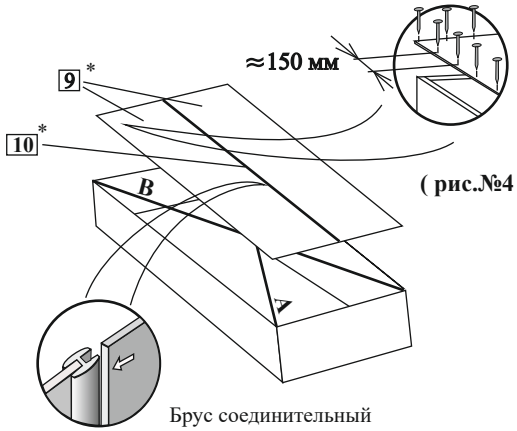

(рис.№4)

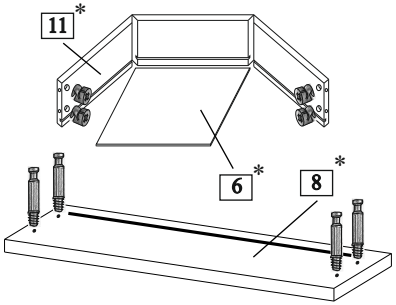

(рис. №1)

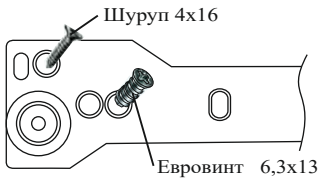

*Цифры в обозначении □ соответствуют порядковым номерам комплектовочной ведомости

REMMEBEL.RU

КОМПЛЕКТОВОЧНАЯ ВЕДОМОСТЬ					кол-во упаковок															
	*	наименование	размер	кол-во	ШК-740	ШК-742	ШК-743	ШК-744	ШК-745	ШК-746	ШК-747	ШК-748	ШК-840	ШК-842	ШК-843	ШК-844	ШК-845	ШК-846	ШК-847	ШК-848
Упаковка № 112	1	боковая стенка	2080x554	2	1	1	1	1	1	1	1	1	1	1	1	1	1	1	1	1
Упаковка № 201	2	крышка	896x554	2	-	-	1	-	-	1	-	-	-	-	1	-	-	1	-	-
	3	полка	864x554	1																
	4	штанга	855	1																
Упаковка № 206	2	крышка	448x554	2	-	1	-	-	-	-	-	1	-	1	-	-	-	-	-	1
	3	полка	416x554	1																
	4	штанга	405	1																
Упаковка № 342	2	крышка	896x554	2	1	-	-	-	1	-	-	-	1	-	-	-	1	-	-	-
	5	стенка горизонтальная	864x554	1																
	4	штанга	855	1																
	6	дно ящика ОДВП	823x497	4																
Упаковка № 343	5	стенка горизонтальная	416x554	1	-	1	-	-	-	-	-	1	-	1	-	-	-	-	-	1
	6	дно ящика ОДВП	375x497	2																
Упаковка № 345	5	стенка горизонтальная	864x554	1	-	-	1	-	-	1	-	-	-	-	1	-	-	1	-	-
	6	дно ящика ОДВП	823x497	2																
Упаковка № 346	2	крышка	448x554	2	-	-	-	1	-	-	1	-	-	-	-	1	-	-	1	-
	5	стенка горизонтальная	416x554	1																
	4	штанга	405	1																
	6	дно ящика ОДВП	375x497	4																
Упаковка № 570	7	створка глухая	1748x444	1	-	-	-	-	-	-	-	-	-	1	-	-	-	-	-	-
Упаковка № 571		створка глухая	1388x444	2	-	-	-	-	-	-	-	-	1	-	-	-	-	-	-	-
Упаковка № 574	8	накладка ящика	176x892	4	-	-	-	-	-	-	-	-	1	-	-	-	1	-	-	-
Упаковка № 576		накладка ящика	176x444	2	-	-	-	-	-	-	-	-	-	1	-	-	-	-	-	1
Упаковка № 577	7	створка глухая	1748x444	2	-	-	-	-	-	-	-	-	-	-	1	-	-	-	-	-
Упаковка № 578		створка глухая	1388x444	1	-	-	-	-	-	-	-	-	-	-	-	1	-	-	-	-
Упаковка № 579		створка зеркало	1388x444	1	-	-	-	-	-	-	-	-	-	-	-	-	2	-	1	-
Упаковка № 580		створка зеркало	1748x444	1	-	-	-	-	-	-	-	-	-	-	-	-	-	2	-	1
Упаковка № 581	8	накладка ящика	176x892	2	-	-	-	-	-	-	-	-	-	-	1	-	-	1	-	-
Упаковка № 583		накладка ящика	176x444	4	-	-	-	-	-	-	-	-	-	-	-	1	-	-	1	-
Упаковка № 975	7	створка глухая	1748x444	1	-	1	2	-	-	-	-	-	-	-	-	-	-	-	-	-
Упаковка № 976		створка глухая	1388x444	1	2	-	-	1	-	-	-	-	-	-	-	-	-	-	-	-
Упаковка № 977		створка зеркало	1748x444	1	-	-	-	-	-	2	-	1	-	-	-	-	-	-	-	-
Упаковка № 978		створка зеркало	1388x444	1	-	-	-	-	2	-	1	-	-	-	-	-	-	-	-	-
Упаковка № 981	8	накладка ящика	176x892	4	1	-	-	-	1	-	-	-	-	-	-	-	-	-	-	-
Упаковка № 982		накладка ящика	176x892	2	-	-	1	-	-	1	-	-	-	-	-	-	-	-	-	-
Упаковка № 987		накладка ящика	176x444	4	-	-	-	1	-	-	1	-	-	-	-	-	-	-	-	-
Упаковка № 989		накладка ящика	176x444	2	-	1	-	-	-	-	-	1	-	-	-	-	-	-	-	-
Упаковка № 601	9	задняя стенка ОДВП	2108x444	2	1	-	1	-	1	1	-	-	1	-	1	-	1	1	-	-
	10	брус соединительный	2078	1																
Упаковка № 604	9	задняя стенка ОДВП	2108x444	1	-	1	-	1	-	-	1	1	-	1	-	1	-	-	1	1
Упаковка № 686	11	ящик фолдинг	1838x122	4	1	-	-	-	1	-	-	-	1	-	-	-	1	-	-	-
		заглушка эксцентрика		16																
Упаковка № 687		ящик фолдинг	1390x122	2	-	1	-	-	-	-	-	1	-	1	-	-	-	-	-	1
		заглушка эксцентрика		8																
Упаковка № 689		ящик фолдинг	1838x122	2	-	-	1	-	-	1	-	-	-	-	1	-	-	1	-	-
		заглушка эксцентрика		8																
Упаковка № 690		ящик фолдинг	1390x122	4	-	-	-	1	-	-	1	-	-	-	-	1	-	-	1	-
		заглушка эксцентрика		16																
	12	фурнитура		1	1	1	1	1	1	1	1	1	1	1	1	1	1	1	1	1